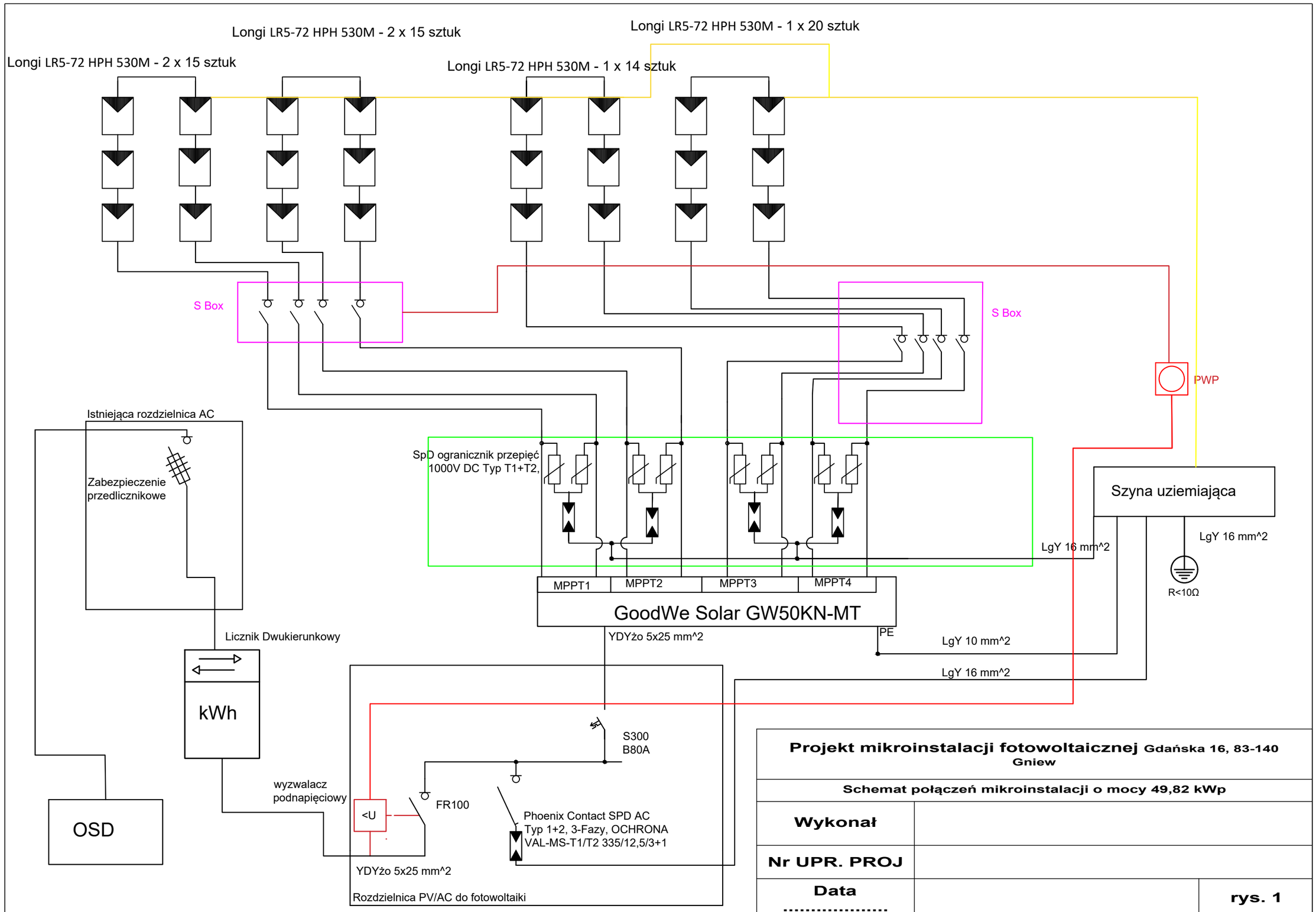

Projekt mikroinstalacji fotowoltaicznej Gdańska 16, 83-140 Gniew		
Schemat połączeń mikroinstalacji o mocy 49,82 kWp		
Wykonał		
Nr UPR. PROJ		
Data		**rys. 1**